SCARABEO

Scheda Tecnica - Technical Card

GAIA 50

Incasso o soprapiano - Build in or supported basin

Art. 8032 56 x 39,5 cm Kg 14

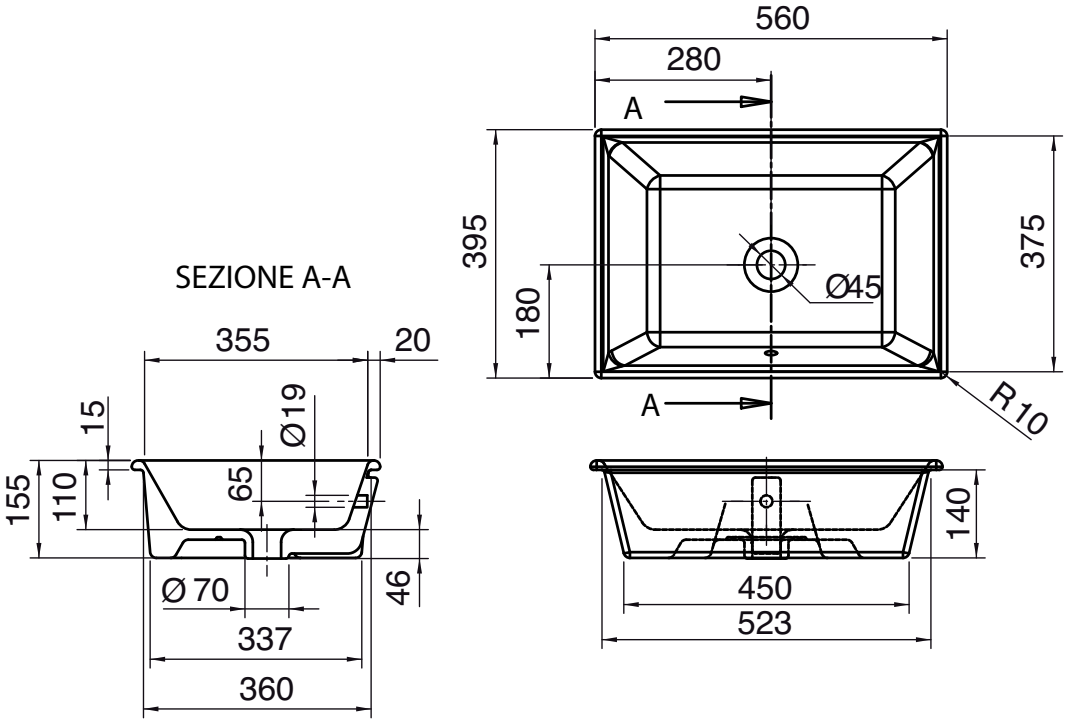

Le misure riportate sono soggette alle usuali tolleranze specifiche del materiale, quindi ci riserviamo il diritto di modificare le forme o le dimensioni senza alcun preavviso